COMUNE DI BARBANIA
Regione Piemonte
Provincia di Torino

PROGETTO ESECUTIVO

ADEGUAMENTO SISMICO ED AMPLIAMENTO PER REFETTORIO E LOCALE POLIVALENTE DI SCUOLA PRIMARIA "AUDO GIANOTTI" IN VIA CAUDANA N. 10

Richiedente: Comune di Barbania
Via Andreis n° 4 - Barbania (To)

Ubicazione: Via Caudana n° 10 - Barbania (To)

Progettista: ing. Roberto Ampalla
Via T. Ferreri 60 - 10070 Barbania (To)

Studio di Progettazione ing. Roberto Ampalla
Via T. Ferreri 60 - 10070 Barbania (TO)
Tel 011-9243719 / 347-7907540 Fax: 011-0705242
P.I. 08375710012 - Cod. fisc. MPL RRT 72B15 E379X
numero di iscrizione Ordine Ingegneri Torino 8350L - E mail: ampalla@libero.it

OGGETTO: Tetto

Il Progettista

Il Committente

Aggiornamenti:
- Luglio 2020
-
-

Tavola 17

Riferimento
19010 bar
varie

A termini di legge ci riserviamo la proprietà di questo disegno con divieto di riprodurlo o renderlo noto a terzi senza la nostra autorizzazione.

TETTO (Scala 1:50)

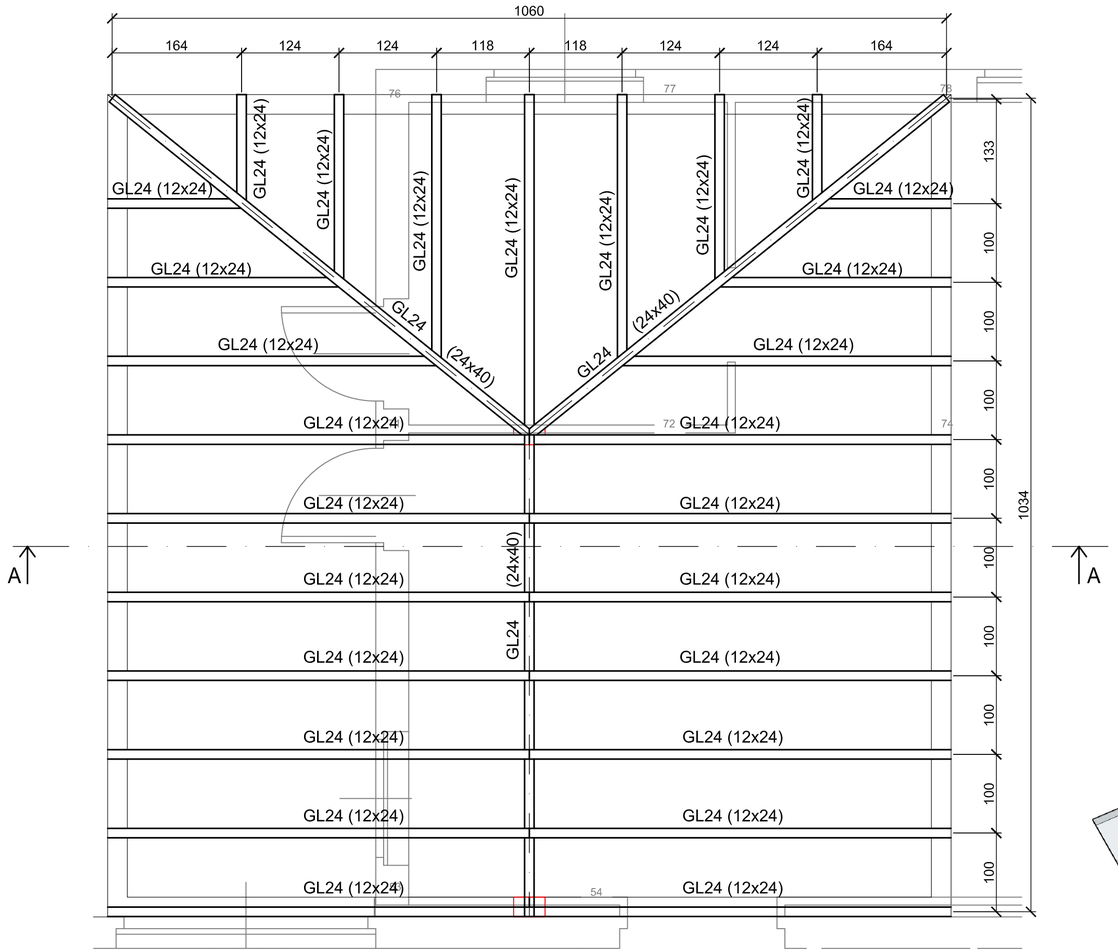

PARTICOLARE 1 (Scala 1:50)

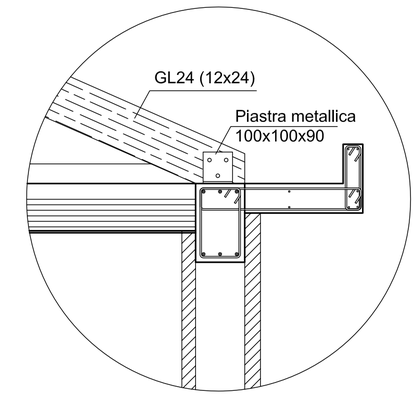

PARTICOLARE 2 - Collegamento colmo-puntoni

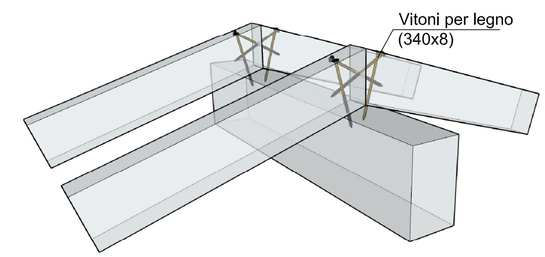

SEZIONE A-A (Scala 1:50)

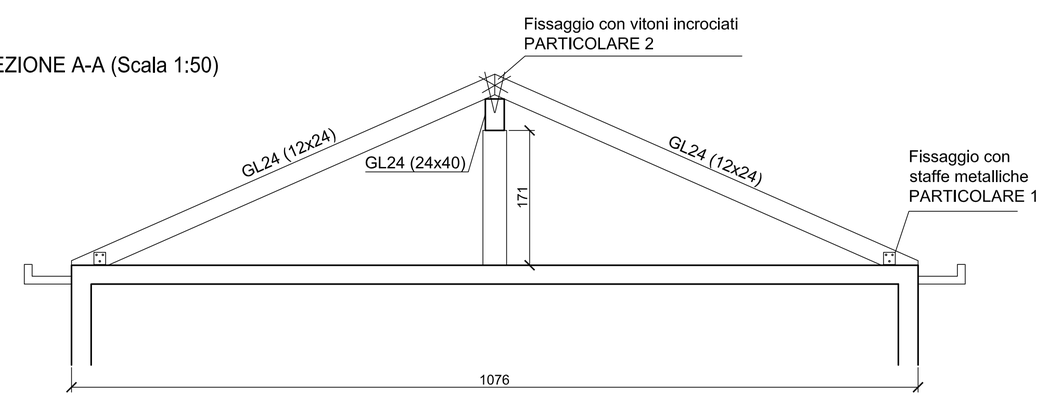
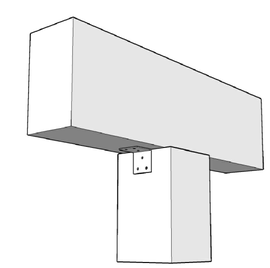
Collegamento pilastro-colmo